pontec

EN Operating instructions
DE Gebrauchsanleitung

PondoRell

3000 UVC / 5000 UVC

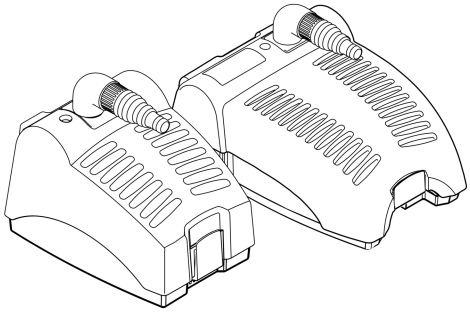

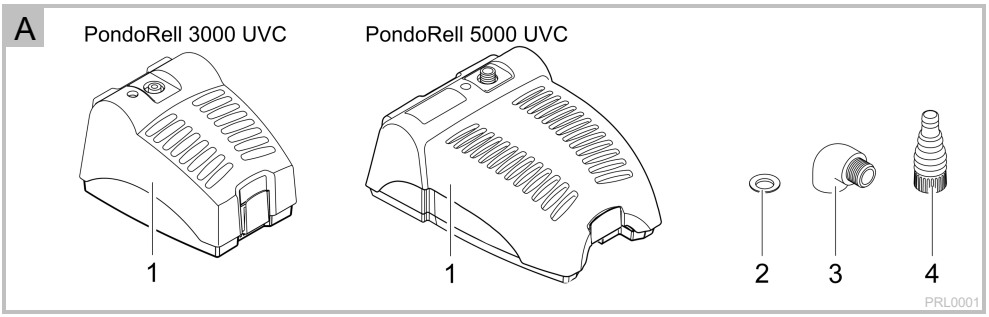
A
PondoRell 3000 UVC
PondoRell 5000 UVC
1
1
2
3
4
PRL0001

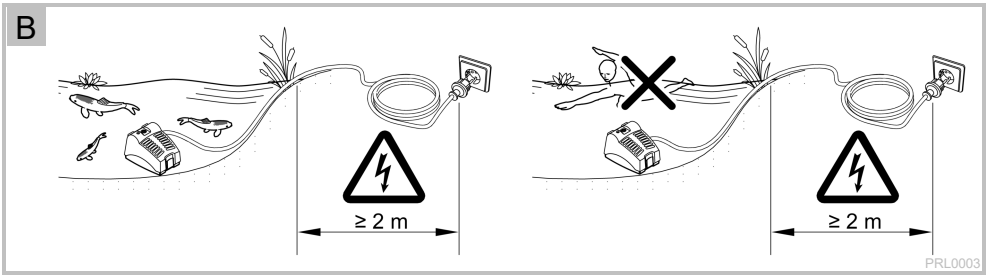
B
≥ 2 m
≥ 2 m
PRL0003

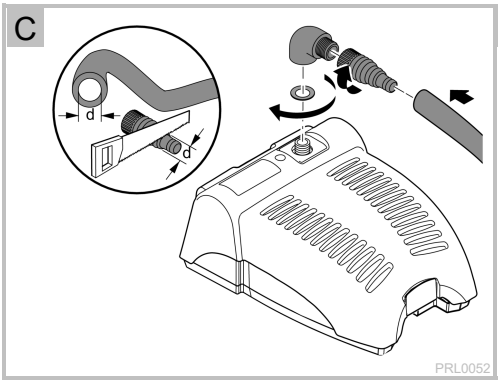
C
d
d
PRL0052

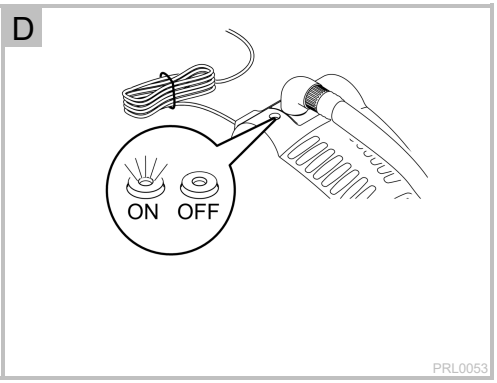
D
ON
OFF
PRL0053

PondoRell 3000 UVC

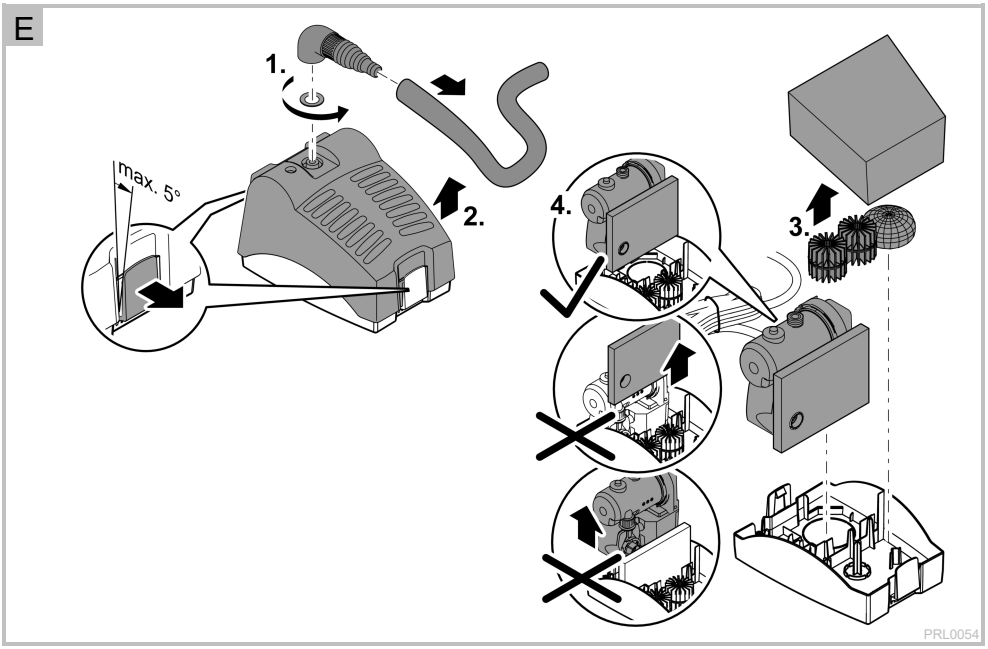

PondoRell 3000 UVC

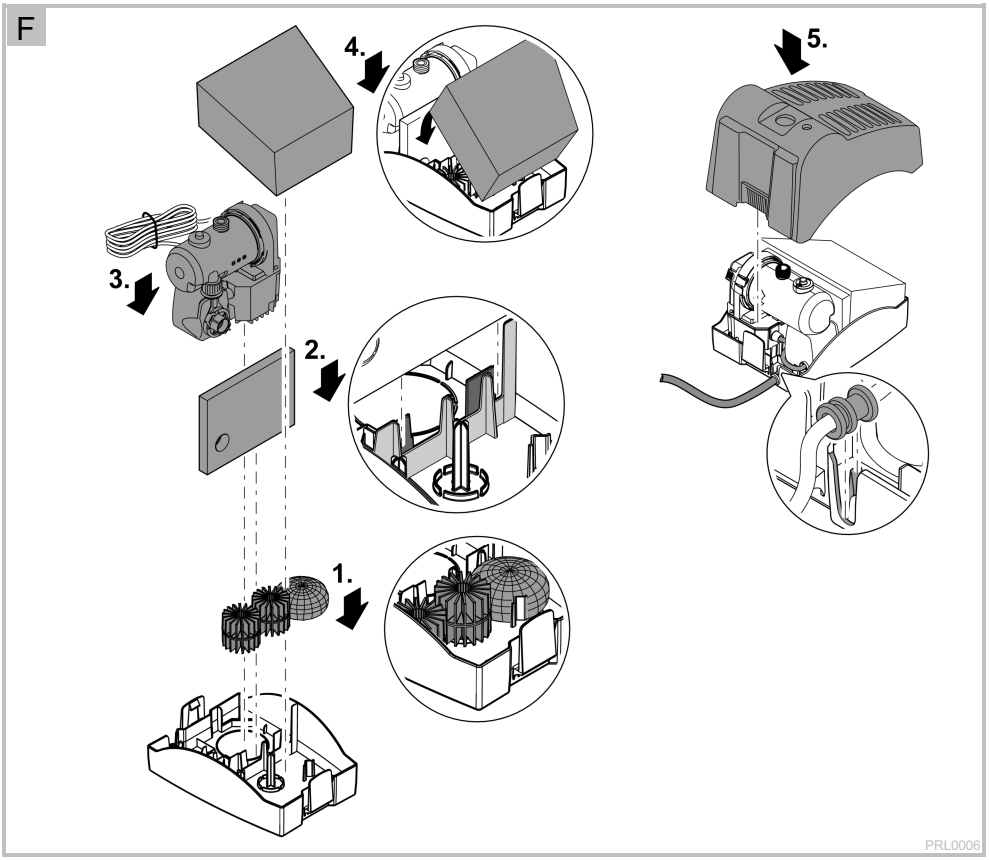

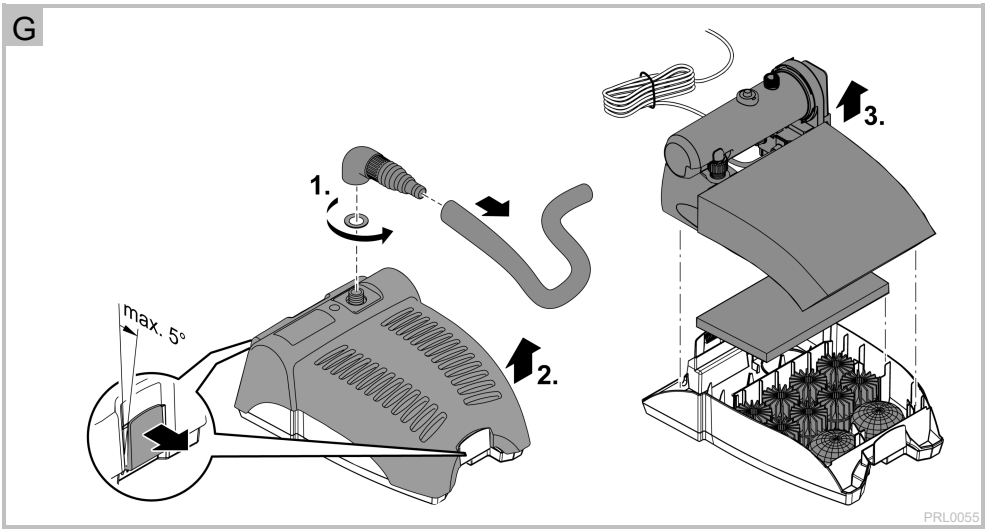
G
1.
2.
3.
max. 5°
PRL0055

PondoRell 5000 UVC

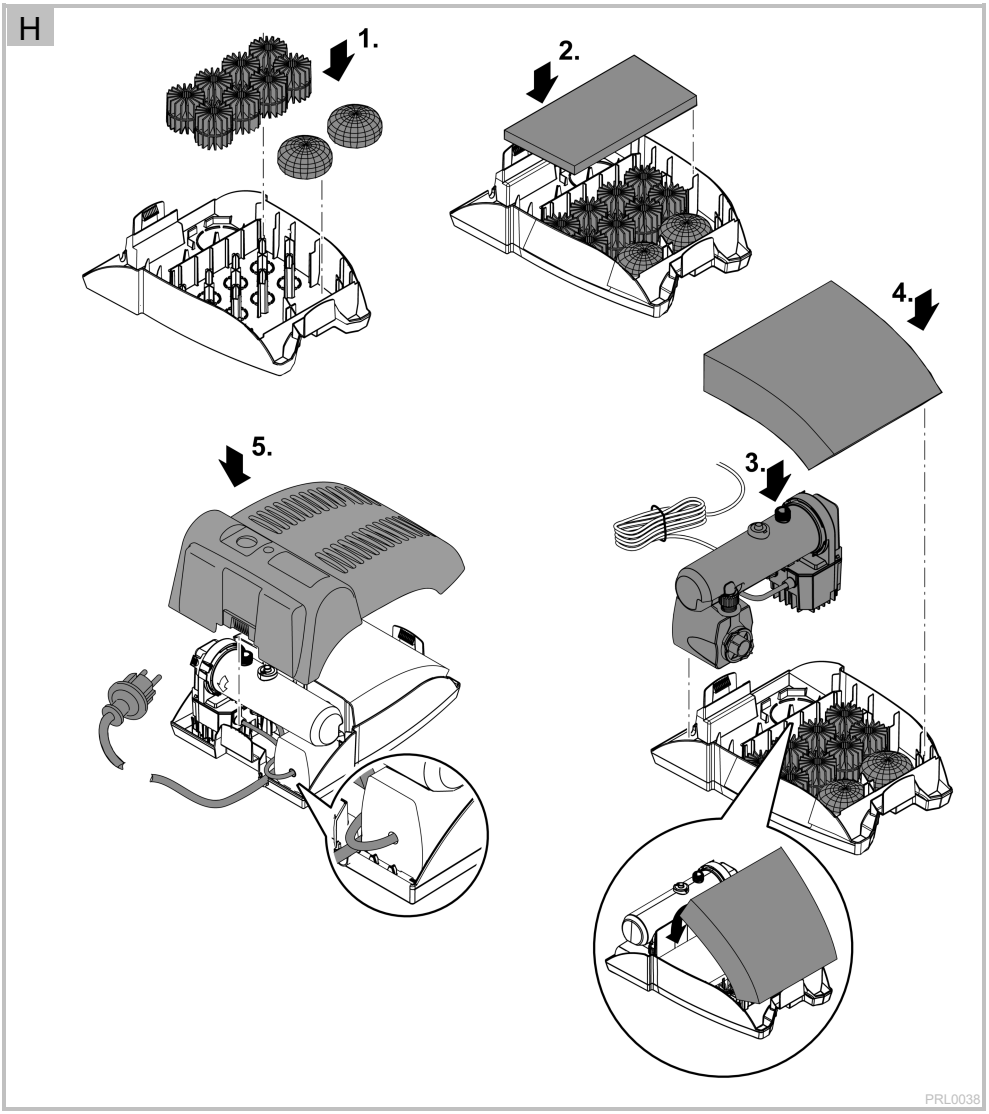

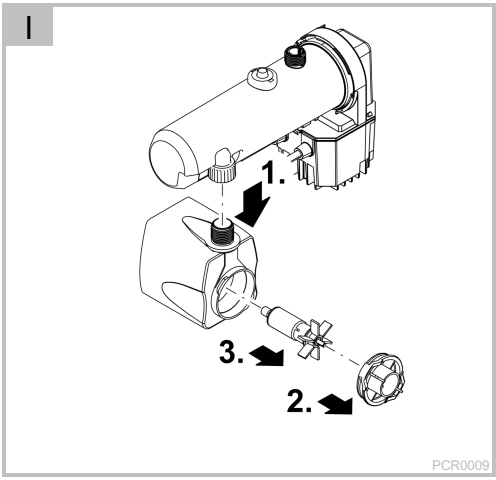
I
1.
3.
2.
PCR0009

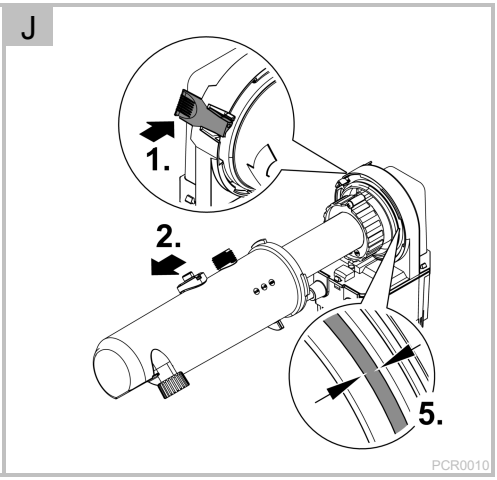
J
1.
2.
5.
PCR0010

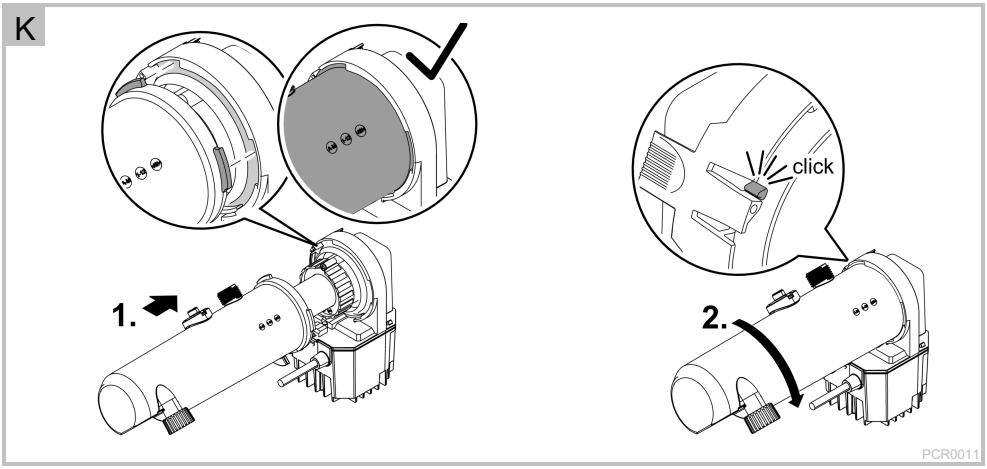
K
1.
click
2.
PCR0011

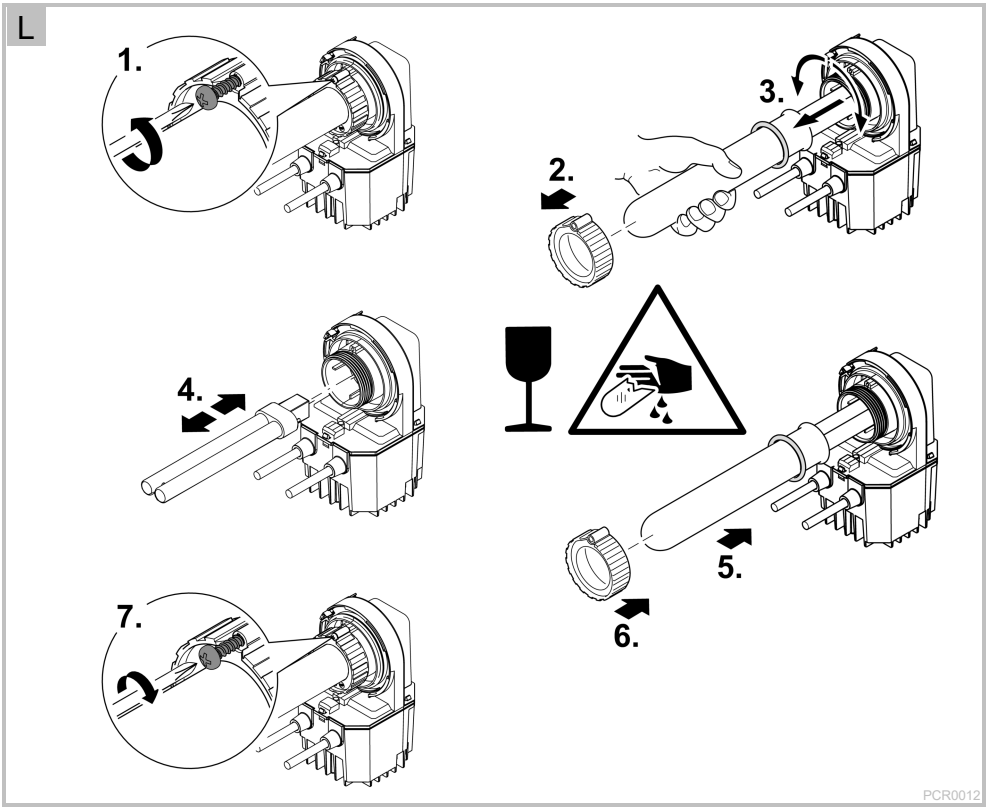
L
1.
2.
3.
4.
5.
6.
7.
PCR0012

Original manual. This manual belongs with the unit and must always be passed on together with the unit.

⚠ WARNING

- ▶ Disconnect all electrical devices in the water from the power supply before reaching into the water. Otherwise there is a risk of severe injuries or death by electrocution.
- ▶ Disconnect the power plug before carrying out any work on the unit.
- ▶ This unit can be used by children aged 8 and above and by persons with reduced physical, sensory or mental capabilities or lack of experience and knowledge if they are supervised or have been instructed on how to use the unit in a safe way and they understand the hazards involved. Do not allow children to play with the unit. Only allow children to carry out cleaning and user maintenance under supervision.

Safety information

Correct electrical installation

- Special regulations apply for electrical installation in outdoor spaces. Only a qualified electrician may perform the electrical installation.
  - The qualified electrician has the necessary professional training, knowledge and experience to perform electrical installation in outdoor spaces. The electrician can detect potential dangers and knows how to adhere to regional and national standards, regulations and directives.
  - For your own safety, please consult a qualified electrician.
- Only connect the unit if the electrical data of the unit and the power supply correspond.
- Only plug the unit into a correctly installed outlet. Ensure that the unit is fused for a rated fault current of max. 30 mA by means of a fault current protection device.
- Extension cables and power distributors (e.g. outlet strips) must be suitable for outdoor use (splash-proof).
- Protect the plug connection from moisture.

Safe operation

- Do not use the unit, if electrical lines or the housing are damaged.
- Never operate the UVC lamp outside the housing or in a damaged housing. The ultraviolet radiation can burn the skin and eyes.
- A damaged connection cable cannot be replaced. Dispose of the unit.
- Do not carry or pull the unit by its power cable.
- Route lines in such a way that they are protected from damage and do not present a tripping hazard.
- Never carry out technical changes to the unit.
- Only carry out work on the unit that is described in this manual.
- Only use original spare parts and accessories.

Product Description

Overview

▢ A	PondoRell 3000 UVC / 5000 UVC	Quantity
1	Filter housing with filter pump and UVC clarifying unit	1
2	Flat seal for bend (3)	1
3	90° bend, G½	1
4	Stepped hose adapter, 12 mm, 19 mm, 25 mm	1

Properties

PondoRell 3000 UVC / 5000 UVC is a fountain pump with a filter function for garden ponds and prefabricated basins.

- Compact filter unit with UVC technology and 4 different filter materials.
- Installation completely under water – no unwelcome disruptions of the pond appearance.
- Visual function check of the UVC clarifying unit.

Intended use

Only use the product described in this manual as follows:

- For cleaning garden ponds.
- For operation with clean water.
- Operate the product in compliance with the technical data. (→ Technical data)

The following restrictions apply to the unit:

- This product is not suitable for general lighting, but is only intended for the purpose described here.
- Do not use in swimming ponds.
- Never use the unit with fluids other than water.
- Never run the unit without water.
- Do not use for commercial or industrial purposes.
- Do not use in conjunction with chemicals, foodstuff, easily flammable or explosive substances.

Installation and connection

Use as a fountain pump

How to proceed:

▢ B, C

1. Screw the 90° adapter with the flat seal onto the outlet and hand-tighten.
2. Screw the stepped hose adapter onto the bend, hand-tighten and attach the hose.
   – If necessary, shorten the stepped hose adapter to the hose diameter.
3. Place the unit in the pond on horizontal, firm and sludge-free ground and ensure that it is completely covered by water.
   – Maximum installation depth: 2 m below the surface of the water.

Commissioning/start-up

NOTE

The unit will be destroyed if it is operated with a dimmer. It contains sensitive electrical components.

▶ Do not connect the unit to a dimmable power supply.

How to proceed:

▢ D

- **Switching on:** Plug the power plug into the outlet.
  – The unit switches on immediately.
  – The control lamp is lit.
- **Switching off:** Pull the power plug from the outlet.

Maintenance and cleaning

Carry out the cleaning and servicing measures described in the following at regular intervals in order to ensure proper function of the individual units. The cleaning cycle depends on the degree of soiling/pollution of the garden pond. Follow the warning and safety information!

⚠ WARNING

Risk of severe injuries or death by electric shock.

▶ Disconnect all electrical devices in the water from the power supply before reaching into the water.

▶ Disconnect the unit from the mains before you start working on it.

Cleaning the housing

Opening and cleaning the housing

How to proceed:

▢ E, F

1. Unscrew the ball joint or stepped hose adapter.
2. On both sides, pull off the clamps by max. 5° and remove the top filter section.
3. Remove the foam filter, UVC clarifying unit, bio-surface elements and gravel bag.
4. Use a brush to clean the bottom filter section and top filter section under clear water.
5. Wash out the filter media (foam filters, bio-surface elements and gravel bag) under running water.
   – Do not use chemical cleaning agents, as they would kill the micro-organisms in the filter media and would therefore reduce the filtration effect.

Closing the housing

How to proceed:

▢ G, H

1. Place the bio-surface elements and gravel bag in the bottom filter section.
2. Place the fine foam filter in the bottom filter section.
3. Place the UVC clarifying unit with the pump in the bottom filter section.
4. Place the foam filter in the holder of the bottom filter section.
5. Place the top filter section on the bottom filter section and push it in place until the clamps engage.
   – Ensure that the cable feedthrough with the connection cable is positioned in the cable slot of the bottom filter section.

Cleaning the pump

For cleaning it is necessary to remove the pump and UVC clarifying unit from the housing. (→ Cleaning the housing)

How to proceed:

▢ I

1. Unscrew the union nut (remains connected to the UVC clarifying unit), then pull off the pump downwards.
2. Unscrew the pump lid by turning counter-clockwise, and remove (bayonet closure).
3. Pull out the impeller unit (magnetic holder).
4. Rinse all parts. (Not shown)
5. Reassemble the unit in the reverse order.

Clean UVC clarifier

For cleaning it is necessary to remove the pump and UVC clarifying unit from the housing. (→ Cleaning the housing)

⚠ CAUTION

The ultra-violet radiation of the UVC lamp can burn your eyes and skin.

▶ Never operate the UVC lamp outside its housing.

▶ Disconnect the unit from the mains before starting maintenance or before replacing the UVC lamp.

⚠ CAUTION

The quartz glass and UVC lamp could break and result in cuts.

▶ Carry out all work on the UVC clarifier carefully to avoid cutting injuries.

▶ Avoid vibrations, impacts and hectic movements to prevent the breaking of glass.

Open and clean the UVC water housing

How to proceed:

▢ J

1. Press on the engagement lug at the unit head, then turn the UVC water housing counter-clockwise against the stop.
2. Carefully remove the water housing from the unit head.
3. Clean the water housing under running water. (Not shown)
4. Clean the quartz glass outer face with a moist cloth and check for damage. (Not shown)
5. Check the O ring at the unit head for damage.

Close the UVC water housing

How to proceed:

▢ K

1. Carefully push the UVC water housing onto the unit head such that tenon and groove of the bayonet closure engage.
2. Turn the UVC water housing clockwise against the stop and allow to engage.

Exchange the UVC lamp

Replace the UVC lamp after max. 8000 operating hours.

- To replace the UVC lamp, remove the UVC clarifying unit and refit after completion of the work. (→ Cleaning the UVC clarifying unit)
- Ensure that the identification and capacity data of the lamps used correspond to the information on the unit type plate. (→ Technical data)
- Prior to inserting the UVC lamp, check the quartz glass and O ring for damage and replace if necessary.

How to proceed:

▢ L

1. Turn out the self-tapping screw once you have removed the UVC water housing.
2. Turn the union nut off the unit head by turning counter-clockwise.
3. Pull off the quartz glass and the O-ring while slightly turning the unit head.
4. Pull out the UVC lamp and replace.
5. Insert the quartz glass including the O ring against the stop in the unit head.
6. Tighten the clamping screw clockwise up to the stop.
7. Turn in and tighten the self-tapping screw.
8. Close the UVC water housing. (→ Cleaning the UVC clarifying unit)

Storage/winter protection

Take the unit out of operation at water temperatures below +4 °C or, at the latest, when freezing temperatures are to be expected.

- Drain the water remaining in the unit, in the hoses, pipe and connections as much as possible.
- Store the unit in a dry and frost-free place.

Malfunction remedy

Malfunction	Possible cause	Remedy
Unit is not operating	No mains voltage	Check the mains voltage.
Flow rate insufficient or irregular, Cloudy water	Excessive pressure losses in the hoses	Reduce hose length and connecting parts to a minimum, route hoses as straight as possible
	Intake openings blocked	Clean housing
	Filter media clogged	Clean filter media
	Impeller unit blocked	Clean the impeller unit
	Pond extremely dirty	Remove algae and leaves from the pond, change the water
	The quartz glass is soiled.	Remove UVC clarifying unit and clean the quartz glass
The UVC lamp is not lit	The UVC lamp overheats. The temperature monitor turned off the UVC lamp	After cooling down, the UVC lamp switches on again automatically
	The UVC lamp is defective	Replace the UVC lamp.
	The UVC lamp is not inserted into the socket properly	Insert the UVC lamp correctly into the socket
Unit switches off after a short running period	Water temperature too high	Observe the maximum water temperature of +35 C

Technical data

Area		PondoRell 3000 UVC	PondoRell 5000 UVC
Rated voltage	V AC	230	230
Mains frequency	Hz	50	50
Power consumption	W	20	35
UVC lamp type		7 W TC-S (UV-C)	9 W TC-S (UV-C)
Connection, pressure side		G½	G½
Maximum pump capacity	l/h	600	1100
Maximum immersion depth	m	2	2
Maximum head height	m	1.3	2.3
Maximum pond volume without fish	l	3000	5000
Maximum pond volume with fish	l	1500	2500
Permissible water temperature	°C	+4 … +35	+4 … +35
Mains connection cable length	m	10	10
Dimensions without connections (L × W × H)	mm	250 × 185 × 160	380 × 290 × 160
Weight	kg	3.3	4.5

Symbols on the unit

IP68 2.0 m	The unit is dust-tight and water-tight down to 2 m.
	Dangerous UVC radiation
	Remove the unit in the event of freezing temperatures
	Fragile, handle with care. Risk of cuts.
	Do not dispose of the unit with normal household waste
	Read the operating instructions

Wear parts

- Filter media
- Impeller unit
- UVC lamp, quartz glass and O ring for quartz glass

Disposal

NOTE

Do not dispose of this unit with household waste.

▶ Dispose of the unit by using the return system provided for this purpose.

▶ Render the unit unusable by cutting the cables.

▶ Dispose of UVC lamps by availing of the take-back system in place for this purpose.

Foam filters and seals no longer used can be disposed of with the household waste.

Guarantee conditions

PfG grants a 2 year guarantee from the date of sale on proven material and manufacturing faults. Wear parts such as bulbs etc. are exempted from the guarantee. Prerequisite for our guarantee is the presentation of the purchase receipt. Our guarantee will become null and void if the unit is misused, electrically or mechanically damaged by inappropriate use and improper repair by non-authorised workshops. Repairs are reserved for workshops authorised by PfG or by PfG itself. In the case of warranty claims, please return the defective unit or part freight paid to PfG together with a description of the fault and the purchase receipt. PfG reserves the right to invoice repair costs. PfG is not liable for transport damage. Any damage must be claimed against the carrier. Further claims of whatever type, especially consequential damage, are excluded. This guarantee does not affect the final customer’s claims against the dealer.

Original-Anleitung. Die Anleitung gehört zum Gerät und muss bei Weitergabe des Geräts stets mitgegeben werden.

⚠ WARNUNG

- ▶ Trennen Sie alle elektrischen Geräte im Wasser vom Stromnetz, bevor Sie ins Wasser greifen. Andernfalls drohen schwere Verletzungen oder Tod durch Stromschlag.
- ▶ Vor Arbeiten am Gerät Netzstecker ziehen.
- ▶ Dieses Gerät kann von Kindern ab 8 Jahren und darüber sowie von Personen mit verringerten physischen, sensorischen oder mentalen Fähigkeiten oder Mangel an Erfahrung und Wissen benutzt werden, wenn sie beaufsichtigt oder bezüglich des sicheren Gebrauchs des Gerätes unterwiesen wurden und die daraus resultierenden Gefahren verstehen. Kinder dürfen nicht mit dem Gerät spielen. Reinigung und Benutzerwartung dürfen nicht von Kindern ohne Beaufsichtigung durchgeführt werden.

Sicherheitshinweise

Vorschriftsmäßige elektrische Installation

- Für die Elektroinstallation im Außenbereich gelten spezielle Vorschriften. Die Elektroinstallation darf nur von einer Elektrofachkraft ausgeführt werden.
  - Die Elektrofachkraft ist aufgrund ihrer fachlichen Ausbildung, Kenntnisse und Erfahrungen qualifiziert und darf Elektroinstallationen im Außenbereich durchführen. Sie kann mögliche Gefahren erkennen und beachtet die regionalen und nationalen Normen, Vorschriften und Bestimmungen.
  - Bei Fragen und Problemen wenden Sie sich an eine Elektrofachkraft.
- Gerät nur anschließen, wenn die elektrischen Daten von Gerät und Stromversorgung übereinstimmen.
- Schließen Sie das Gerät nur an einer vorschriftsmäßig installierten Steckdose an. Das Gerät muss über eine Fehlerstrom-Schutzeinrichtung mit einem Bemessungsfehlerstrom von maximal 30 mA abgesichert sein.
- Verlängerungsleitungen und Stromverteiler (z. B. Steckdosenleisten) müssen für die Verwendung im Freien geeignet sein (spritzwassergeschützt).
- Steckerverbindungen vor Feuchtigkeit schützen.

Sicherer Betrieb

- Verwenden Sie das Gerät nicht, wenn elektrische Leitungen oder Gehäuse beschädigt sind.
- Betreiben Sie die UVC-Lampe niemals außerhalb des Gehäuses oder in einem beschädigten Gehäuse. Die ultraviolette Strahlung kann Haut und Augen verbrennen.
- Eine beschädigte Anschlussleitung kann nicht ersetzt werden. Entsorgen Sie das Gerät.
- Tragen oder ziehen Sie das Gerät nicht an der elektrischen Leitung.
- Verlegen Sie Leitungen so, dass sie vor Beschädigungen geschützt sind und dass niemand darüber fallen kann.
- Nehmen Sie niemals technische Änderungen am Gerät vor.
- Führen Sie nur die Arbeiten am Gerät durch, die in dieser Anleitung beschrieben sind.
- Verwenden Sie nur Original-Ersatzteile und -Zubehör.

Produktbeschreibung

Übersicht

▢ A	PondoRell 3000 UVC / 5000 UVC	Anzahl
1	Filtergehäuse mit Filterpumpe und UVC-Vorklärgerät	1
2	Flachdichtung für Bogen (3)	1
3	90° Bogen, G½	1
4	Stufenschlauchtülle, 12 mm, 19 mm, 25 mm	1

Eigenschaften

PondoRell 3000 UVC / 5000 UVC ist eine Wasserspielpumpe mit Filterfunktion für Gartenteiche und Fertigbecken.

- Kompakte Filtereinheit mit UVC-Technologie und 4 verschiedene Filtermaterialien.
- Aufstellung komplett unter Wasser – die Teichoptik bleibt ungestört.
- Optische Funktionskontrolle des UVC-Klärgerätes.

Bestimmungsgemäße Verwendung

Verwenden Sie das in dieser Anleitung beschriebene Produkt ausschließlich wie folgt:

- Zur Reinigung von Gartenteichen.
- Zum Betrieb mit sauberem Wasser.
- Betreiben Sie das Gerät unter Einhaltung der technischen Daten. (→ Technische Daten)

Für das Gerät gelten folgende Einschränkungen:

- Dieses Produkt ist nicht zur Allgemeinbeleuchtung geeignet, sondern lediglich für den beschriebenen Einsatzzweck vorgesehen.
- Nicht in Schwimmteichen verwenden.
- Niemals mit anderen Flüssigkeiten als Wasser betreiben.
- Niemals ohne Wasserdurchfluss betreiben.
- Nicht für gewerbliche oder industrielle Zwecke verwenden.
- Nicht in Verbindung mit Chemikalien, Lebensmitteln, leicht brennbaren oder explosiven Stoffen einsetzen.

Aufstellen und Anschließen

Betrieb als Wasserspielpumpe

So gehen Sie vor:

▢ B, C

1. Den 90° Bogen mit der Flachdichtung auf den Ausgang schrauben und handfest anziehen.
2. Die Stufenschlauchtülle auf den Bogen schrauben, handfest anziehen und Schlauch aufstecken.
   – Falls erforderlich, die Stufenschlauchtülle auf den Schlauchdurchmesser kürzen.
3. Das Gerät im Teich auf einen waagerechten, festen und schlammfreien Untergrund stellen, so dass es komplett mit Wasser bedeckt ist.
   – Maximale Aufstelltiefe: 2 m unter dem Wasserspiegel.

Inbetriebnahme

HINWEIS

Gerät wird zerstört, wenn es mit einem Dimmer betrieben wird. Es enthält empfindliche elektrische Bauteile.

▶ Gerät nicht an eine dimmbare Stromversorgung anschließen.

So gehen Sie vor:

▢ D

- **Einschalten:** Stecken Sie den Netzstecker in die Steckdose.
  – Das Gerät schaltet sich sofort ein.
  – Die Kontrolllampe leuchtet.
- **Ausschalten:** Ziehen Sie den Netzstecker aus der Steckdose.

Reinigung und Wartung

Damit die verschiedenen Geräte ihre Funktion erfüllen können, müssen die nachfolgend beschriebenen Reinigungs- und Wartungsmaßnahmen regelmäßig durchgeführt werden. Der Reinigungszyklus richtet sich nach der Verschmutzung/Belastung des Gartenteiches. Beachten Sie die Warn- und Sicherheitshinweise!

⚠ WARNUNG

Schwere Verletzungen oder Tod durch Stromschlag sind möglich.

▶ Trennen Sie alle elektrischen Geräte im Wasser vom Stromnetz, bevor Sie ins Wasser greifen.

▶ Trennen Sie das Gerät vom Stromnetz, bevor Sie mit den Arbeiten am Gerät beginnen.

Gehäuse reinigen

Gehäuse öffnen und reinigen

So gehen Sie vor:

▢ E, F

1. Kugelgelenk bzw. Stufenschlauchtülle abschrauben.
2. Auf beiden Seiten die Klammern um max. 5° abziehen und Filteroberschale abnehmen.
3. Filterschaum, UVC-Klärer, Bioflächenelemente und Kiessack entnehmen.
4. Filterunterschale und Filteroberschale mit einer Bürste unter klarem Wasser reinigen.
5. Filtermedien (Filterschäume, Bioflächenelemente und Kiessack) unter fließendem Wasser auswaschen.
   – Keine chemischen Reinigungsmittel verwenden, weil dadurch die Mikroorganismen in den Filtermedien abgetötet werden und dadurch die Filterleistung verringert wird.

Gehäuse schließen

So gehen Sie vor:

▢ G, H

1. Bioflächenelemente und Kiessack in die Filterunterschale legen.
2. Filterfeinschaum in die Filterunterschale setzen.
3. UVC-Klärer mit Pumpe in die Filterunterschale setzen.
4. Filterschaum in die Halterung der Filterunterschale legen.
5. Filteroberschale aufsetzen und drücken, bis die Klammern einrasten.
   – Die Kabeldurchführung mit Anschlussleitung muss im Kabelschlitz der Filterunterschale sitzen.

Pumpe reinigen

Zum Reinigen müssen Pumpe und UVC-Vorklärgerät aus dem Gehäuse genommen werden. (→ Gehäuse reinigen)

So gehen Sie vor:

▢ I

1. Überwurfmutter lösen (bleibt mit UVC-Vorklärgerät verbunden) und Pumpe nach unten abziehen.
2. Pumpendeckel entgegen den Uhrzeigersinn drehen und entfernen (Bajonettverschluss).
3. Laufeinheit herausziehen (Magnetwiderstand).
4. Alle Teile abspülen. (Nicht dargestellt)
5. Gerät in umgekehrter Reihenfolge zusammenbauen.

UVC-Klärer reinigen

Zum Reinigen müssen Pumpe und UVC-Vorklärgerät aus dem Gehäuse genommen werden. (→ Gehäuse reinigen)

⚠ VORSICHT

Ultraviolette Strahlung der UVC-Lampe kann die Augen und Haut verbrennen.

- ▶ Betreiben Sie die UVC-Lampe niemals außerhalb des Gehäuses oder in einem beschädigten Gehäuse.
- ▶ Trennen Sie das Gerät vom Stromnetz, bevor Sie mit den Wartungsarbeiten beginnen oder bevor Sie die UVC-Lampe ersetzen.

⚠ VORSICHT

Quarzglas und UVC-Lampe können zerbrechen und Schnittverletzungen verursachen.

- ▶ Führen Sie alle Arbeiten am UVC-Klärer vorsichtig durch, um Schnittverletzungen zu vermeiden.
- ▶ Vermeiden Sie Erschütterungen, Stöße und hektische Bewegungen, um Glasbruch zu verhindern.

UVC-Wassergehäuse öffnen und reinigen

So gehen Sie vor:

▢ J

1. Rastzunge am Gerätekopf drücken und anschließend das UVC-Wassergehäuse gegen den Uhrzeigersinn bis zum Anschlag drehen.
2. Wassergehäuse vorsichtig vom Gerätekopf abnehmen.
3. Wassergehäuse unter fließendem Wasser reinigen. (Nicht dargestellt)
4. Das Quarzglas auf Beschädigungen prüfen und von außen mit einem feuchten Tuch reinigen. (Nicht dargestellt)
5. Am Gerätekopf den O-Ring auf Beschädigungen prüfen.

UVC-Wassergehäuse schließen

So gehen Sie vor:

▢ K

1. UVC-Wassergehäuse vorsichtig so auf den Gerätekopf schieben, dass Zapfen und Nut des Bajonettverschlusses ineinandergreifen
2. UVC-Wassergehäuse im Uhrzeigersinn bis zum Anschlag drehen und einrasten lassen.

UVC-Lampe ersetzen

Ersetzen Sie die UVC-Lampe nach spätestens 8000 Betriebsstunden.

- Zum Ersetzen der UVC-Lampe das UVC-Vorklärgerät ausbauen und nach Beendigung der Arbeit wieder einbauen. (→ UVC-Vorklärgerät reinigen)
- Nur Lampen verwenden, deren Bezeichnung und Leistungsangabe mit den Angaben auf dem Typenschild übereinstimmen. (→ Technische Daten)
- Vor dem Einbau der UVC-Lampe das Quarzglas und den O-Ring auf Beschädigungen prüfen und gegebenenfalls ersetzen.

So gehen Sie vor:

▢ L

1. Nach dem Entfernen des UVC-Wassergehäuses die Blechschraube herausdrehen.
2. Überwurfmutter gegen den Uhrzeigersinn vom Gerätekopf abdrehen.
3. Quarzglas und O-Ring mit einer leichten Drehbewegung vom Gerätekopf abziehen.
4. UVC-Lampe herausziehen und ersetzen.
5. Quarzglas mit O-Ring bis zum Anschlag in den Gerätekopf einsetzen.
6. Klemmschraube im Uhrzeigersinn bis zum Anschlag festdrehen.
7. Blechschraube eindrehen und festziehen.
8. UVC-Wassergehäuse schließen. (→ UVC-Vorklärgerät reinigen)

Lagern/Überwintern

Bei Wassertemperaturen unter +4 °C oder spätestens bei zu erwartendem Frost das Gerät außer Betrieb nehmen.

- Lassen Sie verbliebenes Wasser im Gerät, in den Schläuchen, Rohrleitungen und Anschlüssen so weit wie möglich ab.
- Gerät trocken und frostfrei lagern.

Störungsbeseitigung

Störung	Mögliche Ursache	Abhilfe
Das Gerät läuft nicht	Netzspannung fehlt	Netzspannung überprüfen
Förderleistung ungenügend oder unregelmäßig, Wasser nicht klar	Zu hohe Druckverluste in den Leitungen	Schlauchlänge und Verbindungsteile auf Minimum reduzieren, Schläuche möglichst gerade verlegen
	Einlassöffnungen verstopft	Gehäuse reinigen
	Filtermedien verschmutzt	Filtermedien reinigen
	Laufeinheit blockiert	Laufeinheit reinigen
	Teich ist extrem verschmutzt	Algen und Blätter aus dem Teich entfernen, Wasser tauschen
	Quarzglas ist verschmutzt	UVC-Vorklärgerät ausbauen und Quarzglas reinigen
UVC-Lampe leuchtet nicht	UVC-Lampe überhitzt. Temperaturwächter hat die UVC-Lampe abgeschaltet	Nach Abkühlung schaltet sich die UVC-Lampe wieder automatisch ein
	UVC-Lampe defekt	UVC-Lampe austauschen
	UVC-Lampe sitzt nicht richtig in der Fassung	UVC-Lampe richtig in die Fassung stecken
Gerät schaltet nach kurzer Laufzeit ab	Wassertemperatur zu hoch	Maximale Wassertemperatur von +35 °C einhalten

Technische Daten

Bereich		PondoRell 3000 UVC	PondoRell 5000 UVC
Bemessungsspannung	V AC	230	230
Netzfrequenz	Hz	50	50
Leistungsaufnahme	W	20	35
Typ UVC-Lampe		7 W TC-S (UV-C)	9 W TC-S (UV-C)
Anschluss Druckseite		G½	G½
Maximale Förderleistung der Pumpe	l/h	600	1100
Maximale Eintauchtiefe	m	2	2
Maximale Förderhöhe	m	1,3	2,3
Maximales Teichvolumen, ohne Fische	l	3000	5000
Maximales Teichvolumen, mit Fische	l	1500	2500
Zulässige Wassertemperatur	°C	+4 … +35	+4 … +35
Länge Netzanschlusskabel	m	10	10
Abmessungen ohne Anschlüsse (L × B × H)	mm	250 × 185 × 160	380 × 290 × 160
Gewicht	kg	3,3	4,5

Symbole auf dem Gerät

IP68 2.0 m	Das Gerät ist staubdicht und wasserdicht bis 2 m
	Gefährliche UVC-Strahlung
	Deinstallieren Sie das Gerät bei Frost
	Zerbrechlich, vorsichtig behandeln. Gefahr von Schnittverletzungen
	Entsorgen Sie das Gerät nicht mit dem normalen Hausmüll
	Lesen Sie die Gebrauchsanleitung

Verschleißteile

- Filtermedien
- Laufeinheit
- UVC-Lampe, Quarzglas und O-Ring für Quarzglas

Entsorgung

HINWEIS

Dieses Gerät darf nicht als Hausmüll entsorgt werden.

▶ Entsorgen Sie das Gerät über das dafür vorgesehene Rücknahmesystem.

▶ Machen Sie das Gerät durch Abschneiden der Kabel unbrauchbar.

▶ UVC-Lampe über das dafür vorgesehene Rücknahmesystem entsorgen.

Nicht mehr verwendete Filterschäume und Dichtungen können zusammen mit dem Hausmüll entsorgt werden.

Garantiebedingungen

PfG gewährt 2 Jahre Garantie ab Verkaufsdatum auf nachweisbare Material- und Fabrikationsfehler. Verschleißteile, wie z.B. Leuchtmittel etc. sind nicht Bestandteile der Garantie. Voraussetzung für die Garantieleistung ist die Vorlage des Kaufbeleges. Der Garantieanspruch erlischt bei unsachgemäßer Handhabung, elektrischer oder mechanischer Beschädigung durch missbräuchliche Anwendung sowie bei unsachgemäßer Reparatur durch nicht autorisierte Werkstätten. Reparaturen dürfen nur von PfG oder von PfG autorisierten Werkstätten durchgeführt werden. Bei der Anmeldung von Garantieansprüchen senden Sie das beanstandete Gerät oder das defekte Teil mit Fehlerbeschreibung und Kaufbeleg frei Haus an PfG. PfG behält sich vor Montagekosten in Rechnung zu stellen. Für Transportschäden haftet PfG nicht. Diese müssen umgehend gegen den Transporteur geltend gemacht werden. Weitergehende Ansprüche, gleich welcher Art, insbesondere für Folgeschäden, sind ausgeschlossen. Diese Garantie berührt nicht die Ansprüche des Endkunden gegen den Händler.

Pos.	PondoRell 3000 UVC
1	16577
2	13705
3	13623
4	29388
5	20191
6	23641
7	73490
8	13965
9	35762
10	35897
11	27891
12	12049
13	73481
14	13646
15	25764
A	13966

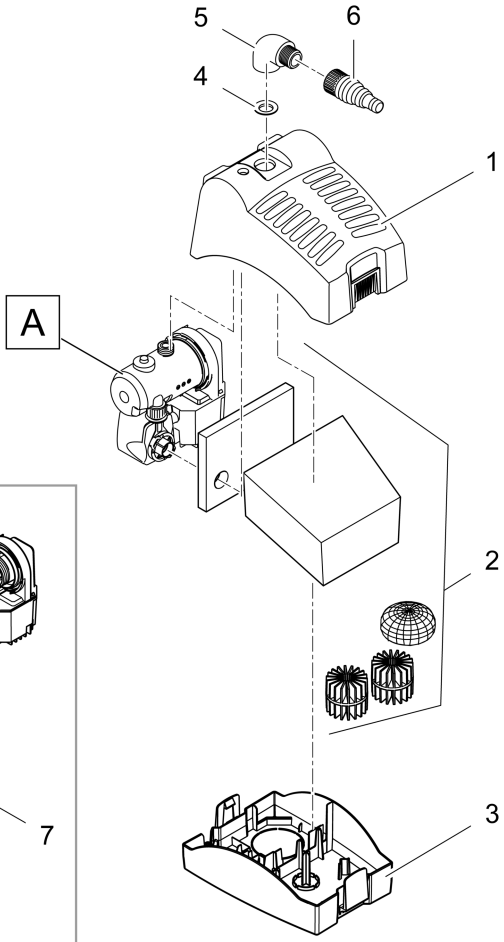

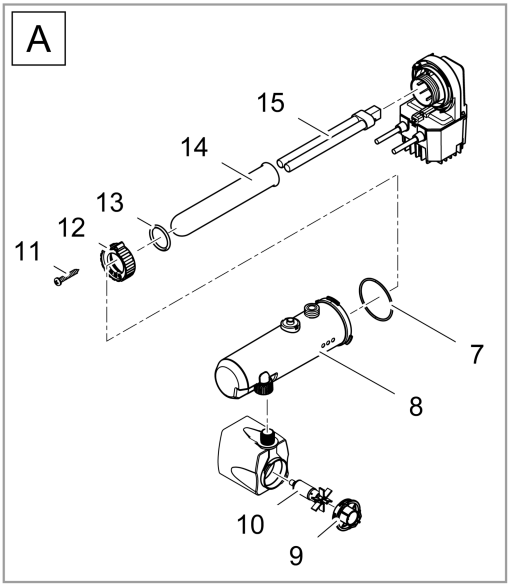

PRL0009

Pos.	PondoRell 5000 UVC
1	28666
2	35836
3	11349
4	29386
5	29388
6	73490
7	35872
8	35770
9	35755
10	27891
11	12049
12	73481
13	22622
14	22610
15	20191
16	23641
A	72529

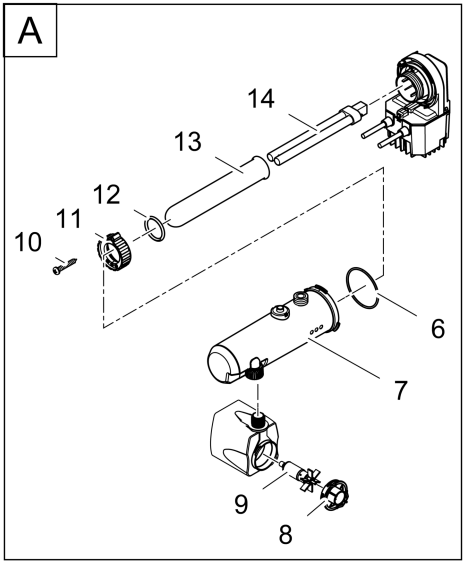

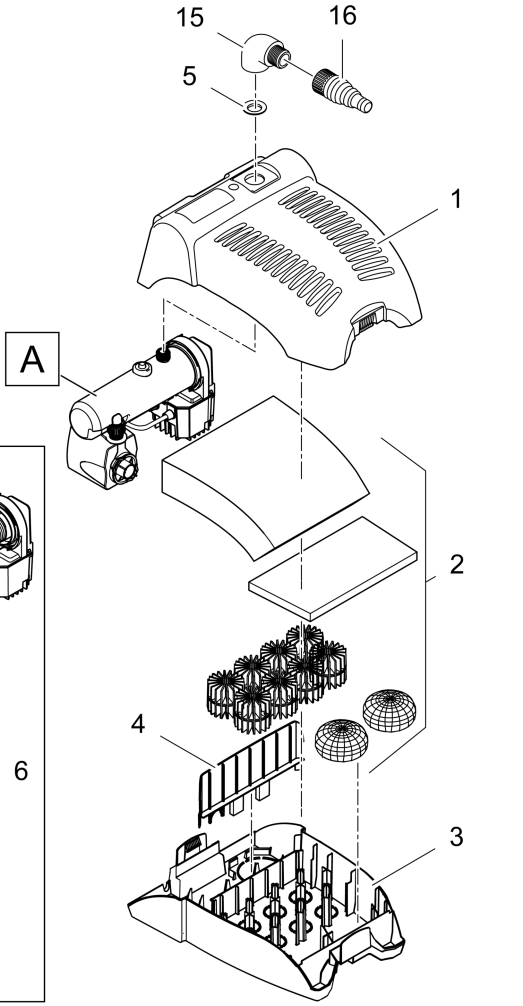

PfG GmbH
Tecklenburger Straße 161
D - 48477 Hörstel
Germany
www.pontec.com

89232/08-21